TEC-A MS Series 3 Phase Overall & Installation Dimensions

The TEC-A series aluminium housed motor is a 3 phase multi-mount motor available from 56-200 frame (IEC).
TEC-A motors are manufactured to IEC standards using the latest automated production technology.
TEC-A motors are easily maintained, lightweight with high performance and low noise levels.
The multi-mount design gives end users greater flexibility where the terminal box posistion is important.

MOTOR FRAME SIZE	B3					SHAFT							GENERAL							
	H	A	B	C	K	D	E	F	G	SS	XX	ZZ	AA	AD	HD	AC	L	TBS	TBW	TBH
56	56	90	71	36	5.8 x 8.8	ø9	20	3	7.2	M3	9	12	110	156	100	ø117	196	14	14	88
63	63	100	80	40	7 x 10	ø11	23	4	8.5	M4	10	14	120	171	108	ø130	220	14	14	94
71	71	112	90	45	7 x 10	ø14	30	5	11	M5	12	17	132	186	115	ø147	241	20	20	94
80	80	125	100	50	10 x 13	ø19	40	6	15.5	M6	16	21	160	213	133	ø163	290	27	27	105
90S	90	140	100	56	10 x 13	ø24	50	8	20	M8	19	25	175	229	139	ø183	312	30	30	105
90L1/L2	90	140	125	56	10 x 13	ø24	50	8	20	M8	19	25	175	229	139	ø183	337/367	30	30	105
100	100	160	140	63	12 x 15	ø28	60	8	24	M10	22	30	198	252	152	ø205	369	26	26	105
112	112	190	140	70	12 x 15	ø28	60	8	24	M10	22	30	220	279	167	ø229	395	32	32	112
132S	132	216	140	89	12 x 15	ø38	80	10	33	M12	28	37	252	318	186	ø265	437	38	38	112
132M/L	132	216	178	89	12 x 15	ø38	80	10	33	M12	28	37	252	318	186	ø265	475/501	38	38	112
160M/L	160	254	210/254	108	15 x 19	ø42	110	12	27	M16	36	45	290	384	224	ø325	650	64	64	143
180M/L	180	279	241/279	121	15 x 19	ø48	110	14	42.5	M18	36	45	340	440	260	ø368	730	73	73	190
200L	200	318	305	133	19 x 29	ø55	110	16	49	M20	42	53	390	460	260	ø368	745	85	85	190

B3

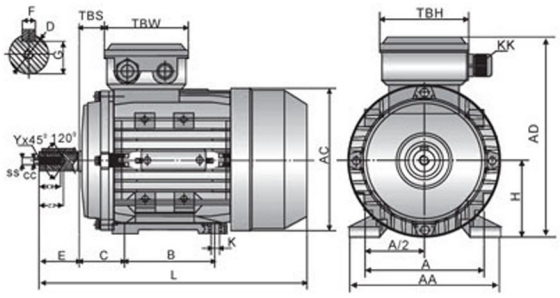

MOTOR FRAME SIZE	B5						B5R						B14						B14B					
	M	N	P	T	S	R	M	N	P	T	S	R	M	N	P	T	S	R	M	N	P	T	S	R
56	ø100	ø80	ø120	3	ø7	0							ø50	ø65	ø80	2.5	M5	0						
63	ø115	ø95	ø140	3	ø10	0							ø60	ø75	ø90	2.5	M5	0	ø80	ø100	ø120	3	M6	0
71	ø130	ø110	ø160	3.5	ø10	0	ø115	ø95	ø140	3.5	ø10	0	ø70	ø85	ø105	2.5	M6	0	ø95	ø115	ø140	3	M8	0
80	ø165	ø130	ø200	3.5	ø12	0	ø130	ø110	ø160	3.5	ø10	0	ø80	ø110	ø120	3	M6	0	ø110	ø130	ø160	3.5	M8	0
90S	ø165	ø130	ø200	3.5	ø12	0	ø130	ø110	ø160	3.5	ø10	0	ø95	ø115	ø140	3	M8	0	ø110	ø130	ø160	3.5	M8	0
90L1/L2	ø165	ø130	ø200	3.5	ø12	0	ø130	ø110	ø160	3.5	ø10	0	ø95	ø115	ø140	3	M8	0	ø110	ø130	ø160	3.5	M8	0
100	ø215	ø180	ø250	4	ø15	0	ø165	ø130	ø200	4	ø12	0	ø110	ø130	ø160	3.5	M8	0	ø130	ø165	ø200	3.5	M10	0
112	ø215	ø180	ø250	4	ø15	0	ø165	ø130	ø200	4	ø12	0	ø110	ø130	ø160	3.5	M8	0	ø130	ø165	ø200	3.5	M10	0
132S	ø265	ø230	ø300	4	ø15	0	ø215	ø180	ø250	4	ø15	0	ø130	ø165	ø200	4	M10	0	ø180	ø215	ø250	4	M12	0
132M/L	ø265	ø230	ø300	4	ø15	0	ø215	ø180	ø250	4	ø15	0	ø130	ø165	ø200	4	M10	0	ø180	ø215	ø250	4	M12	0
160M/L	ø300	ø250	ø350	5	ø19	0							ø180	ø215	ø250	4	M10	0						
180M/L	ø300	ø250	ø350	5	ø19	0																		
200L	ø300	ø300	ø400	5	ø19	0																		

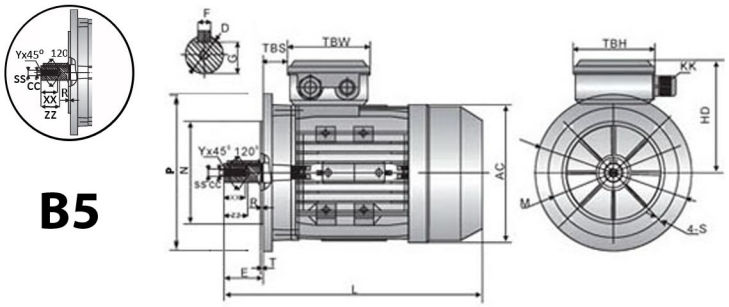

B5

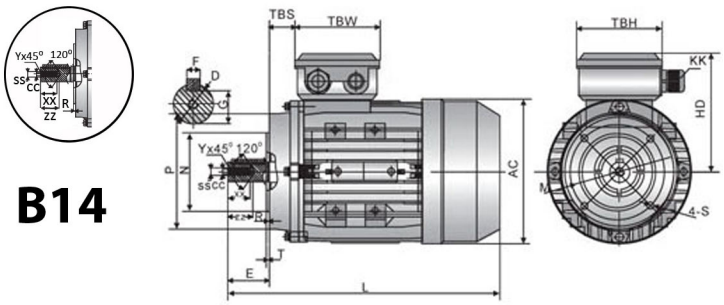

B14